Excavadoras compactas y excavadoras sobre ruedas de 6 a 15 t

WACKER NEUSON
all it takes!

Suministros Industriales
Martínez, S.L.
VENTA Y ALQUILER DE:
Maquinaria para Construcción y Agricultura
El Treinta, 251 * Telf. 950 60 66 66 * Fax: 950 60 64 63 * 04710 SANTA MARIA DEL AGUILA (A
Avda. Montserrat, 146 (Nave Ind) * Telf. 950 22 57 66 * Fax: 950 22 68 02 * 04006 ALMERIA
Pol.Ind.El Real de Antas, nave F-8*Telf: 950 39 12 19*Fax: 950 39 16 54*04628 ANTAS(Almería)

Rendimiento superior en cualquier tipo de obra: las excavadoras compactas y sobre ruedas de Wacker Neuson.

1. Una rentabilidad que convence.
Cada obra es diferente. Por esta razón, en Wacker Neuson puede elegir la solución óptima para sus necesidades entre una bien graduada gama de excavadoras compactas y excavadoras sobre ruedas: de 6 t o 15 t, ya sean de orugas o móviles, con o sin sobresaliente posterior. En todos los casos, obtendrá una máquina robusta, potente, fácil de usar y también muy rentable debido a su versatilidad.

2. Comprometidos con la calidad.
Nuestras competencias en excavadoras se concentran en Hörsching, cerca de Linz. Aquí desarrollamos, fabricamos y vendemos a todo el mundo nuestras máquinas. Para todos estos procesos tenemos en cuenta los estándares de calidad más exigentes. Después de todo, cada una de nuestras excavadoras lleva un sello de calidad especial: Fiabilidad «Made in Austria».

3. Proximidad al cliente en todos los aspectos.
Sus necesidades son nuestro incentivo. Por ello, no solo le ofrecemos una gran selección de excavadoras, sino también una gran variedad de implementos, con los que puede ampliar sus campos de aplicación y con los que podemos responder aún mejor a sus necesidades. A ello se añaden una oferta integral de servicios para sus máquinas: desde soluciones de financiación individualizadas hasta mantenimiento profesional. Así podrá concentrarse plenamente en sus proyectos.

¡Wacker Neuson – all it takes!
Ofrecemos productos y servicios que cumplen con sus elevados requisitos y sus diversas aplicaciones. Wacker Neuson es sinónimo de fiabilidad. Por supuesto, esto también es aplicable a nuestra extensa gama de excavadoras. ¡Cada día nos esforzamos al máximo para contribuir a su éxito! Y todo ello con una gran pasión por lo que hacemos.

Experiencia en excavadoras hasta el último detalle.

Eficiencia
- **LUDV (distribución de caudal independiente de la carga):** manejo más cómodo y sin cansancio independientemente de la carga a mover
- **Resistencia térmica:** rendimiento constante a temperaturas ambientes de hasta 45°C
- **Numerosas opciones ex fábrica:** equipamiento individualizado

Mantenimiento
- **Accesos de mantenimiento óptimos,** gracias a las cabinas abatibles
- **Larga vida** gracias a los componentes y procesos de alta calidad
- **Mantenimiento más sencillo y rápido:** la herramienta de diagnóstico WANDA facilita la localización de fallos.

Versatilidad
- **Circuitos de control (AUX I–V):** hasta 5 circuitos de control adicionales ex fábrica
- **Elevado aprovechamiento de la máquina,** gracias a los numerosos implementos ex fábrica
- **Color a elección del cliente:** a pedido pintamos nuestras máquinas con colores especiales
- **Innovador sistema de parabrisas** para una ventilación óptima en todas las condiciones meteorológicas.

Seguridad
- **Manejo intuitivo** mediante joystick, display, disco selector y teclado
- **Cabina amplia y cómoda,** con opciones de ajuste individual
- **Excelente visibilidad** de toda el área de trabajo
- **EquipCare** para la máxima transparencia en la gestión de la flota

Visión general de todas las excavadoras compactas y sobre ruedas de hasta 15 t en este folleto.

	ET65	EZ80	ET90	ET145	EW65	EW100
Peso de transporte:	5.806–6.682 kg	7.588–8.877 kg	8.348–9.625 kg	14.917–15.701 kg	6.472–7.720 kg	9.241–10.461 kg
	> Página 04	> Página 04	> Página 04	> Página 16	> Página 22	> Página 28

Miniexcavadoras hasta 6 t.

(Más información en el folleto «Miniexcavadoras» o en www.wackerneuson.com)

EZ17e	803	ET16	EZ17	ET18, ET20, ET24	EZ26	ET35, EZ36	ET42, EZ50, ET58
1.681 kg	932–992 kg	1.402–1.602 kg	1.596–1.822 kg	1.582–2.401 kg	2.596–3.222 kg	3.418–4.452 kg	3.817–5.630 kg

Suministros Industriales Martínez, S.L.
VENTA Y ALQUILER DE: Maquinaria para Construcción y Agricultura
II Travesía, 251 * Telf. 950 60 66 06 * Fax. 950 60 04 03 * 04710 SANTA MARÍA DEL AGUILA (A
Avda. Mediterráneo, 146 (Nave Ind.* Telf. 950 22 75 60 * Fax. 950 22 68 62 * 04006 ALMERÍA
Pol.Ind El Real de Antas, nave F-8 *Telf. 950 39 12 19*Fax: 950 39 16 51*04628 ANTAS(Almería)

El modelo ET65, con pluma articulada y cinemática de tres puntos, es una máquina de rendimiento flexible ideal para ciclos de trabajo rápidos

El modelo EZ80 combina unas dimensiones compactas con una excelente fuerza de excavación para ofrecer el mejor rendimiento en espacios reducidos

El modelo ET90 destaca por el excelente rendimiento del motor y del sistema hidráulico, que permanecen perfectamente bajo control gracias al sistema Load Sensing

Fuerza y eficiencia multiplicadas por tres:

excavadoras sobre orugas ET65, EZ80 y ET90.

	ET65	EZ80	ET90
Peso de embarque (kg)	**5.806–6.682**	**7.588–8.877**	**8.348–9.625**
Profundidad de excavación con brazo de cuchara corto o largo (mm)	**3.893*–4.193***	**3.919–4.169**	**4.379*–4.679***
Potencia del motor (kW)	**42**	**42**	**55,4**

* Con pluma articulada

Suministros Industriales Martínez, S.L.

Suministros Industriales
Martínez, S.L.
VENTA Y ALQUILER DE:
Maquinaria para Construcción y Agricultura
El Trenta, 251 * Telf. 950 60 66 66 * Fax. 950 60 04 03 * 04710 SANTA MARIA DEL AGUILA (A
Avda. Monserrat, 146 (Nave Inal) * Telf. 950 22 57 66 * Fax. 950 22 68 02 * 04006 ALMERIA
Pol Ind El Real de Antas, nave F-8 * Telf. 950 39 12 19 * Fax. 950 39 16 51 * 04628 ANTAS (Almería)

Filtro de partículas diésel para cumplir la normativa local sobre emisiones

Cabina cómoda y espaciosa que se puede adaptar a las dimensiones de cada usuario

Dos modos de funcionamiento a elección: plena potencia (POWER) o ahorro de combustible (ECO)

Hasta 7 faros para una iluminación perfecta del área de trabajo (opcionalmente también LED)

Mangueras hidráulicas cortas para reducir las pérdidas de potencia y prolongar la vida útil

Accionamiento eficiente para alto rendimiento

100% de potencia a hasta 45°C de temperatura ambiente

Boca de llenado de combustible más baja para repostar más fácilmente sin necesidad de trepar al vehículo

Flexibilidad de uso, gracias a hasta 5 circuitos de control adicionales de fábrica

Compacta y maniobrable, gracias a la inteligente disposición de sus componentes y a su baja altura

Control preciso con cualquier tipo de carga, gracias al sistema hidráulico Load Sensing con LUDV

Elevada estabilidad, gracias a su centro de gravedad bajo y al contrapeso trasero adicional

Cinemática de tres puntos que aumenta la profundidad y la fuerza de excavación

Óptima accesibilidad para un mantenimiento más rápido y económico

Radiador de aluminio, grande y robusto, fácil de limpiar y con el mayor rendimiento de refrigeración de su categoría

8 grandes puntos de amarre para un transporte seguro

Diferentes versiones de orugas disponibles según el modelo

Pluma articulada para radios de excavación más elevados y reducir las maniobras de reposicionamiento (opcional para ET65 y ET90)

Suministros Industriales
Martínez, S.L.
VENTA Y ALQUILER DE
Maquinaria para construcción y Agricultura
El Teclas, 301 • Telf. 950 49 66 66 • Fax 950 49 61 69 • 04710 SANTA MARIA DEL AGUILA (A
Avda. Mancarrón, 168 (Nave Ind.) • Telf. 950 25 35 04 • Fax 950 25 05 18 • 04006 ALMERIA
Polígono Ind. Reyes de Arana, nave D-8 • Telf. 950 88 14 47 • Fax 950 15 54 04 • 04738 VICAR (Almería)

Nuestras tres máquinas de extraordinaria rentabilidad.

Gran rendimiento: Estas tres excavadoras consumen hasta un 20% menos de combustible que los modelos similares. Al mismo tiempo, ofrecen los niveles de fuerza de excavación y de desprendimiento más altos de su categoría. He aquí el milagro que le habíamos prometido.

Alto ahorro de combustible,
gracias a su eficiente hidráulica con LUDV (control de flujo independiente de la carga).

Sus ventajas:

Hasta un
30% más de
productividad

Hasta un
20% menos
de consumo

Exclusiva cinemática de tres puntos.

El elevado par de giro o la cinemática de tres puntos, así como el ángulo de giro ampliado a 200° hacen de las excavadoras ET65 y ET90 las mejores de su categoría en relación con la fuerza de excavación.

- Óptimo ángulo de giro de la cuchara
- Mayor profundidad de excavación vertical
- Mayor fuerza de excavación
- Vaciado del material mejorado y menor pérdida de material

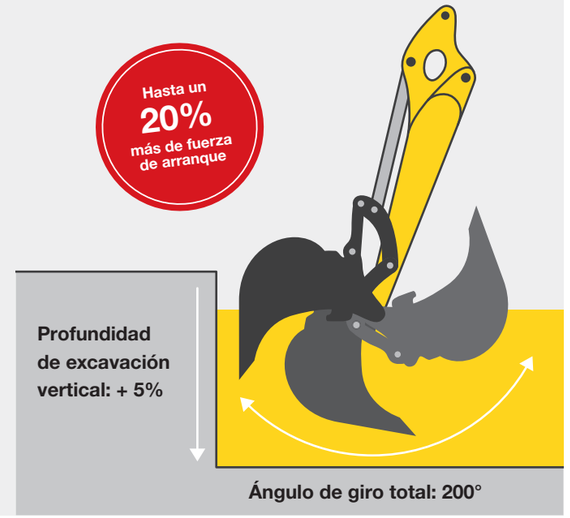

Mayor margen de maniobra, gracias a la pluma articulada.

Una pluma articulada proporciona más flexibilidad y, por lo tanto, un radio de acción mayor. Gracias a la articulación adicional, la cuchara puede acercarse completamente hacia el tren de rodaje o hacia la pala niveladora. Ideal para pasar a través de espacios angostos o para superar obstáculos. La pluma articulada se encuentra disponible opcionalmente para los modelos ET65 y ET90: ¡algo único en estas categorías!

La pluma articulada, opcional para los modelos ET65 y ET90, aumenta el alcance, la profundidad de excavación y la altura de descarga.

Preajustes con un solo botón:
el Jog Dial permite, por ejemplo, guardar y recuperar el volumen de litros o la resolución de los implementos.

Ventilación flexible y comunicación más fácil,
gracias al innovador sistema de parabrisas, sin tener que retirar cristales.

Cabina más cómoda.

Máxima comodidad de uso de serie en los modelos ET65, EZ80 y ET90. Además, le ofrecemos numerosas opciones para adaptar su excavadora a sus requisitos individuales.

Parasol estándar

Óptima visibilidad gracias a la posición desplazada del brazo

Revestimiento interior completo con gran cantidad de compartimentos

Eficiente climatizador automático para una agradable temperatura en el trabajo en todo momento

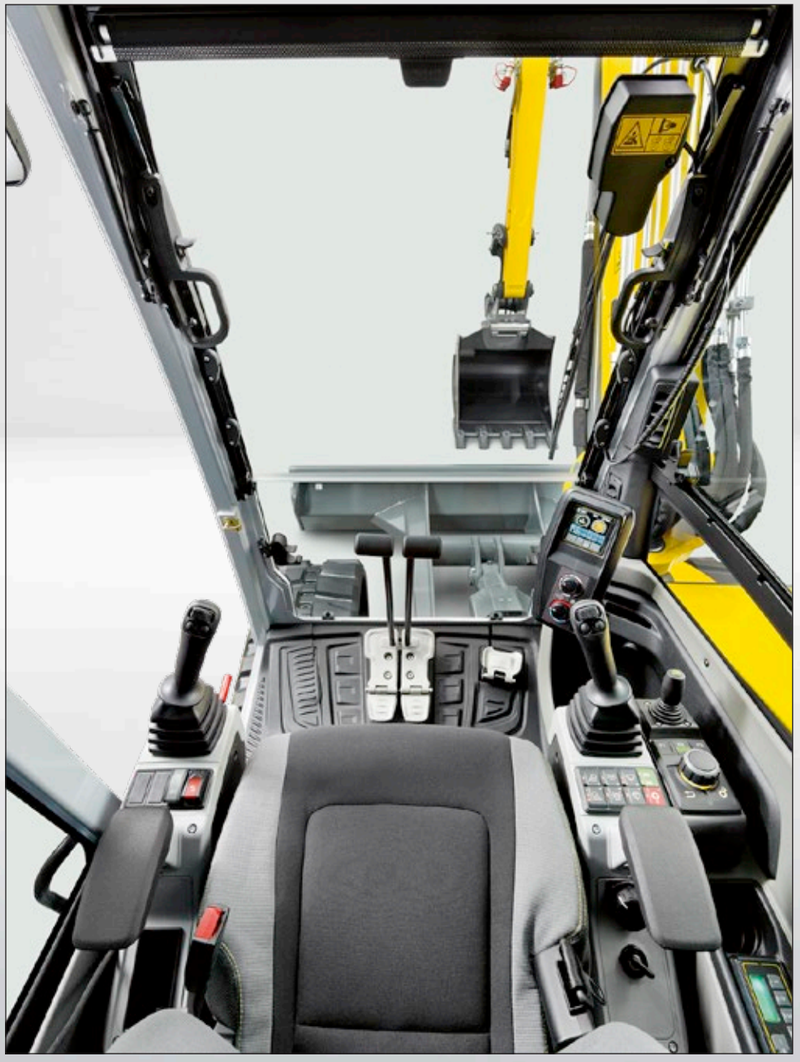

Parabrisas dividido en dos, que se puede deslizar por completo debajo del techo de la cabina (equipamiento estándar)

Gran ventana en el techo para máxima visibilidad también hacia arriba

Cámara de marcha atrás con display multifunción de 7", para una visibilidad óptima de la parte posterior

Ventanas correderas laterales

Faros LED para una iluminación aún mejor

Concepto operativo de joystick cómodo e intuitivo: todas las funciones importantes en ambos joysticks

Jog Dial de fácil manejo, con opción de guardar los preajustes individualmente (equipamiento estándar)

Nivel de ruido muy bajo en la cabina cerrada

Asiento confortable con suspensión neumática, calefacción integrada y ajuste de altura para un gran confort de conducción

Suministros Industriales Martínez, S.L.
VENTA Y ALQUILER DE:
Maquinaria para Construcción y Agricultura
21 Treinta, 251 * Telf: 950 60 66 66 * Fax: 950 60 64 63 * 04710 SANTA MARIA DEL AGUILA (A
Avda. Montserrat, 146 (Nave Ind) * Telf: 950 22 57 66 * Fax: 950 22 68 02 * 04006 ALMERÍA
Pol.Ind.El Real de Antas, nave F-8*Telf: 950 39 12 19*Fax: 950 39 16 54*04628 ANTAS(Almería)

ET65 EZ80 ET90

Portaimplementos con numerosos campos de aplicación, gracias a hasta 5 circuitos de control adicionales.

Individualidad gracias a la versatilidad.

Utilice la amplia variedad de opciones disponibles de fábrica para configurar su herramienta de trabajo perfecta. Por ejemplo:

- Hasta 5 circuitos de control adicionales, de los que 3 pueden ajustarse de manera individual
- Filtro de partículas diésel
- Asiento con suspensión neumática y calefacción
- 7 luces LED
- 4 versiones de orugas
- Pintura especial de calidad automovilística
- Cámara de marcha de retroceso
- Climatizador automático
- Contrapeso
- Aceite hidráulico Panolin
- Y mucho más

Sistema de acople rápido hidráulico Easy Lock.

Sustituya el implemento en tan solo unos segundos con el sistema hidráulico de acople rápido Easy Lock. El conductor no tiene que bajarse ni una sola vez del vehículo para realizar la sustitución y el implemento se puede utilizar de inmediato. Para una mayor flexibilidad y productividad.

Portaimplementos clásico, listo en tan solo unos segundos (p. ej., para excavar).

Portaimplementos invertido, para, por ejemplo, desplazar o alisar tierra.

Powertilt: para un giro correcto.

El dispositivo de giro Powertilt está disponible como opción y se puede combinar con Easy Lock y el sistema de acople rápido Lehnhoff. De esta manera, el implemento podrá girarse en hasta 180 grados, lo que es ideal para los trabajos de nivelación, desbroce y demolición.

Powertilt con sistema hidráulico de acople rápido Easy Lock.

Implementos para todas las aplicaciones.

Gracias a los circuitos de control adicionales, puede equipar nuestras excavadoras con una gran variedad de implementos. Nuestra gama de implementos incluye todo tipo de cucharas, martillos hidráulicos, placas adaptadoras y mucho más. De esta manera, puede ampliar en tan solo un instante los campos de aplicación de su excavadora y, en consecuencia, aumentar su rendimiento.

Martillos hidráulicos (kit disponible para cada excavadora)

Cuchara de arranque (con o sin dientes)

Cuchara de limpieza para zanjas

Cuchara giratoria

El modelo EZ80 con una sobresaliente trasera mínima permite trabajar de manera segura y precisa junto a las paredes.

Mantenimiento fácil. Facilidad de reparación.

La elevada productividad de nuestras máquinas no solo se debe a lo robusto de nuestra técnica. Los puntos de mantenimiento de acceso rápido y fácil permiten realizar la mayoría de los trabajos en menos tiempo. Además, la realización profesional de los trabajos de mantenimiento y reparación con los técnicos y los recambios originales de Wacker Neuson prolonga la vida útil de sus máquinas.

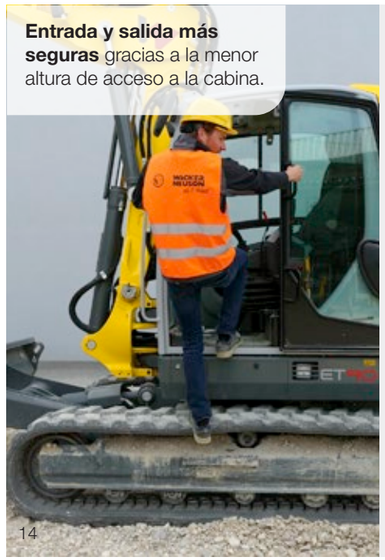

Entrada y salida más seguras gracias a la menor altura de acceso a la cabina.

Dimensiones reducidas.

Para el transporte o para espacios reducidos: gracias a su diseño compacto, las excavadoras ET65, EZ80 y ET90 pueden llevarse fácilmente al siguiente lugar de aplicación. Las máquinas alcanzan el lugar de la obra incluso en espacios confinados de forma rápida y sencilla: para una alta eficiencia en todas las aplicaciones.

- Altura de acceso a la cabina muy baja
- Dimensiones exteriores reducidas gracias a una disposición inteligente de los componentes
- Elevada estabilidad gracias al bajo centro de gravedad

Bajas emisiones para una mayor seguridad en el futuro.

Nuestras excavadoras compactas le ofrecen las mejores prestaciones en términos de compatibilidad medioambiental, sostenibilidad y bajas emisiones, también de cara al futuro. Todas nuestras máquinas cumplen las directivas europeas de emisiones para la reducción de contaminantes de gases de escape, sin tener que hacer concesiones en términos de rendimiento, vida útil o rentabilidad. Para poder cumplir con las directrices utilizamos las más modernas tecnologías de motores, equipados con diferentes sistemas para el tratamiento posterior de los gases de escape.

Suministros Industriales
Martínez, S.L.
VENTA Y ALQUILER DE:
Maquinaria para Construcción y Agricultura
El Treinta, 251 * Telf. 950 60 66 66 * Fax. 950 60 64 63 * 04710 SANTA MARIA DEL AGUILA (A
Avda. Montserrat, 146 (Nave Ind) * Telf. 950 22 57 66 * Fax. 950 22 68 02 * 04006 ALMERÍA
Pol Ind El Real de Antas, nave F-8*Telf: 950 39 12 19*Fax: 950 39 16 54*04628 ANTAS(Almería)

Suministros Industriales
Martínez, S.L.
VENTA Y ALQUILER DE
Maquinaria para Construcción y Agricultura
El Treinta, 251 * Telf. 950 60 66 66 * Fax. 950 60 64 65 * 04710 SANTA MARIA DEL AGUILA (A
Avda. Montserrat, 146 (Nave Ind.) * Telf. 950 22 37 66 * Fax. 950 22 68 02 * 04006 ALMERIA
Pol.Ind.El Real de Antas, nave Fes * Telf. 950 39 12 19 * Fax. 950 39 16 51 * 04628 ANTAS(Almería)

Tan productiva como una excavadora de 14 t y maniobrable como una excavadora compacta

Motor de potencia constante para pleno rendimiento a cualquier número de revoluciones y con un bajo consumo

Hasta 5 circuitos de control adicionales, tres de los cuales pueden ajustarse individualmente, para implementos multifuncionales y una gran cantidad de campos de aplicación

Una de las mayores excavadoras compactas: la excavadora sobre orugas ET145.

	ET145
Peso de embarque (kg)	**14.917–15.701**
Profundidad de excavación con brazo de cuchara corto o largo (mm)	**5.000–5.500**
Potencia del motor (kW)	**55,4**

Suministros Industriales Martínez, S.L.
VENTA Y ALQUILER DE:
Maquinaria para Construcción y Agricultura
El Trenta, 251 * Telf. 950 60 66 66 * Fax. 950 60 64 63 * 04710 SANTA MARIA DEL AGUILA (A
Avda. Montserrat, 146 (Nave Ind) * Telf. 950 22 57 66 * Fax. 950 22 68 02 * 04006 ALMERÍA
Pol Ind El Real de Antas, nave F-8 *Telf. 950 39 12 19*Fax. 950 39 16 53*04628 ANTAS(Almería)

Menos emisiones con la misma potencia mediante el filtro de partículas diésel (sin necesidad de SCR)

2 modos de funcionamiento preconfigurados: modo POWER o modo ECO para un bajo consumo de combustible

Amplia y cómoda cabina con aire acondicionado de serie

6 faros para una iluminación óptima de la zona de trabajo

Fase 5 certificada para una emisión de contaminantes mínima

Manejo intuitivo de todas las funciones de la excavadora mediante Jog Dial y display

Numerosos campos de aplicación mediante hasta 5 circuitos de control adicionales

Rendimiento al 100% a hasta 45°C de temperatura ambiente

Robusto radiador de aluminio, que mejora el rendimiento de refrigeración y puede limpiarse fácilmente

Tres versiones de orugas para cada campo de aplicación

8 grandes puntos de amarre para una sujeción sencilla, rápida y segura

Pala niveladora de serie para fuerza de elevación y estabilidad máximas

Consola giratoria para disfrutar de mayor flexibilidad en los trabajos de excavación y ahorrar tiempo

Lo mejor de dos mundos.

La ET145 combina la productividad de un modelo de excavadora grande con las ventajas de una excavadora compacta, por ejemplo:

- Gran maniobrabilidad
- Transporte sencillo
- Diferentes versiones de oruga
- Elevada fuerza de excavación comparable a la de excavadoras mucho más grandes

ET145 con consola giratoria para mayor productividad.

Con su consola giratoria, la ET145 es única en su categoría de peso. Permite mayor área de excavación hacia la derecha e izquierda. Además, dado que tiene que mover la máquina con mucha menos frecuencia, le permite ahorrar valioso tiempo.

La consola giratoria...

- permite realizar trabajos a lo largo de muros o zanjas;
- facilita el trabajo en caso de obstáculos, como tuberías o tráfico fluido;
- mejora la visibilidad, especialmente para trabajos de excavación de zanjas; y
- posee un ángulo de giro de 70° hacia la izquierda y de 57° hacia la derecha.

Suministros Industriales
Martínez, S.L.
VENTA Y ALQUILER DE:
Maquinaria para Construcción y Agricultura
21 Treinta, 251 * Telf: 950 60 66 66 * Fax: 950 60 64 63 * 04710 SANTA MARIA DEL AGUILA (A
Avda. Monserrat, 146 (Nave Ind) * Telf: 950 22 57 66 * Fax: 950 22 68 02 * 04006 ALMERÍA
Pol.Ind El Real de Antas, nave F-8*Telf: 950 39 12 19*Fax: 950 39 16 54*04628 ANTAS(Almería)

El motor de 55,4 kW ofrece un excelente rendimiento de excavación con un bajo consumo.

Plena potencia del motor
incluso a un número de revoluciones bajo.

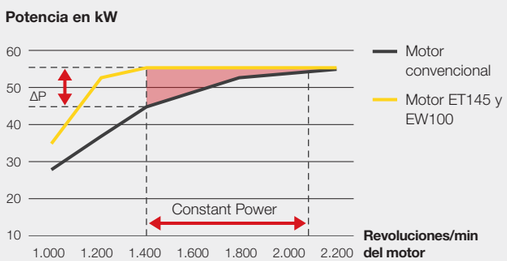

Cabina grande, ergonómica y cómoda:
la posición del asiento, los reposabrazos y la palanca de mando se pueden ajustar individualmente.

Buena tracción y maniobrabilidad
en cualquier terreno con las orugas adecuadas.

Suministros Industriales
Martínez, S.L.
VENTA Y ALQUILER DE
Maquinaria para Construcción y Agricultura
El Recinto, 2/3. * Telf: 950 60 66 65 * Fax: 950 60 66 68 * 04010 SANTA MARIA DEL AGUILA (A
Avda. Monserrat, 146 (Nave Ind.) * Telf: 950 22 97 44 * Fax: 950 22 68 02 * 04006 ALMERIA
Polígono El Real de Antas, nave F-3 * Telf: 950 89 13 18 * Fax: 950 89 13 94 * 04628 ANTAS (Almería)

Pluma articulada y cinemática de tres puntos para un mayor radio de excavación, menos maniobras de reposicionamiento y ciclos de trabajo más rápidos

Aceleración progresiva de 0 km/h a 30 km/h sin selección de marchas, gracias al circuito de marcha cerrado: manejo sencillo con un único pedal acelerador

Control preciso con cargas de bajo y alto peso, gracias a la hidráulica con Load Sensing y LUDV (distribución de caudal independiente de la carga)

Una combinación perfecta de fuerza y velocidad: excavadora sobre ruedas EW65.

	EW65
Peso de embarque (kg)	**6.472–7.720**
Profundidad de excavación con brazo de cuchara corto o largo (mm)	**3.596*–3.895***
Potencia del motor (kW)	**42**

* Con pluma articulada

Suministros Industriales
Martínez, S.L.
VENTA Y ALQUILER DE:
Maquinaria para Construcción y Agricultura
El Treinta, 251 * Telf. 950 60 66 66 * Fax: 950 60 64 63 * 04710 SANTA MARIA DEL AGUILA (A
Avda. Montserrat, 146 (Nave Ind) * Telf. 950 22 57 66 * Fax: 950 22 68 02 * 04006 ALMERÍA
Pol.Ind El Real de Antas, nave F-8*Telf. 950 39 12 19*Fax: 950 39 16 54*04628 ANTAS(Almería)

Pluma articulada para aumentar el radio de excavación y reducir las maniobras de reposicionamiento

Mangueras hidráulicas cortas, gracias a la ubicación central del bloque de mandos, lo que minimiza las pérdidas de potencia y prolonga la vida útil de las mangueras

Selección sencilla del modo de funcionamiento: plena potencia (POWER) o ahorro de combustible (ECO)

La mejor resistencia térmica de su categoría: plena potencia a hasta 45°C de temperatura ambiente

Parabrisas dividido para distintas opciones de ventilación y una fácil comunicación

Control limitador de velocidad, ideal para trabajos municipales (siega, fresado y desbroce)

La mejor comodidad de cabina en su categoría: climatizador automático, calefacción de asiento, motor silencioso y mucho más

Hasta cinco circuitos de control adicionales ex fábrica, tres de los cuales se pueden ajustar individualmente

Mantenimiento sencillo, gracias a la cabina abatible y a las cubiertas desmontables del chasis

Cinemática de tres puntos que aumenta la fuerza de desprendimiento, la profundidad de excavación y la altura de descarga

Respetuosa con el medio ambiente y orientada al futuro mediante el filtro de partículas diésel (opcional)

Dos modos de funcionamiento a elección: plena potencia (POWER) o ahorro de combustible (ECO)

Pantalla multifunción de 7" incl. cámara de marcha atrás de serie

Equipamiento personalizado, gracias a una amplia variedad de opciones de fábrica

Óptima iluminación de la zona de trabajo (de manera opcional con luces LED de larga vida útil)

Radiador de aluminio de larga vida útil y gran resistencia térmica

Diseño compacto para un acceso más seguro a la cabina, un transporte más sencillo y un repostaje también más seguro

Desplazamiento a la obra rápido y cómodo con hasta 30 km/h

6 grandes puntos de amarre para una sujeción rápida y un transporte seguro

Versiones de apoyo individuales: pala niveladora o estabilizadores, traseros, delanteros o a ambos lados

Suministros Industriales
Martínez, S.L.
VENTA Y ALQUILER DE:
Maquinaria para Construcción y Agricultura
El Treinta, 251 * Telf: 950 60 66 66 * Fax: 950 60 64 63 * 04710 SANTA MARIA DEL AGUILA (A
Avda. Montserrat, 146 (Nave Ind) * Telf: 950 22 57 66 * Fax: 950 22 65 12 * 04006 ALMERIA
Pol.Ind El Real de Antas, nave F-8*Telf: 950 49 12 19*Fax: 950 49 12 96*04635 ANTAS(Almería)

Mayor fuerza y alcance, gracias a la cinemática de tres puntos.

Un bulón adicional en la barra articulada aumenta el ángulo de giro de la cuchara y, con ello, el par. Las ventajas en cifras:

- Hasta un 20% más de fuerza de desprendimiento
- Hasta un 5% más de profundidad de excavación
- Hasta un 10% más de altura de descarga

Mayor estabilidad.

Una posición estable y segura es esencial, ante todo para trabajos de excavación pesados o en terrenos difíciles. Como apoyo, se puede utilizar la pala niveladora o los estabilizadores, tanto delante como detrás o en cualquier combinación.

Mayor margen de maniobra, gracias a la pluma articulada.

Una pluma articulada proporciona más flexibilidad y, por lo tanto, un radio de acción mayor, disponible opcionalmente para el modelo EW65. No solo podrá excavar a mayor profundidad, sino que la articulación adicional también permite acercar completamente la cuchara hacia el tren de rodaje o la pala niveladora. Ideal para pasar a través de espacios angostos o para superar obstáculos.

¡Disponible con brazo de cuchara corto o largo!

Potente y, al mismo tiempo, precisa: gracias al sistema hidráulico con detección de carga y LUDV (control de flujo independiente de la carga), se puede adecuar la potencia a cada situación.

Diseño inteligente del puesto de trabajo: el asiento, los reposabrazos y la posición de la palanca de mando se pueden ajustar individualmente; el funcionamiento es simple e intuitivo, idéntico al del modelo ET65.

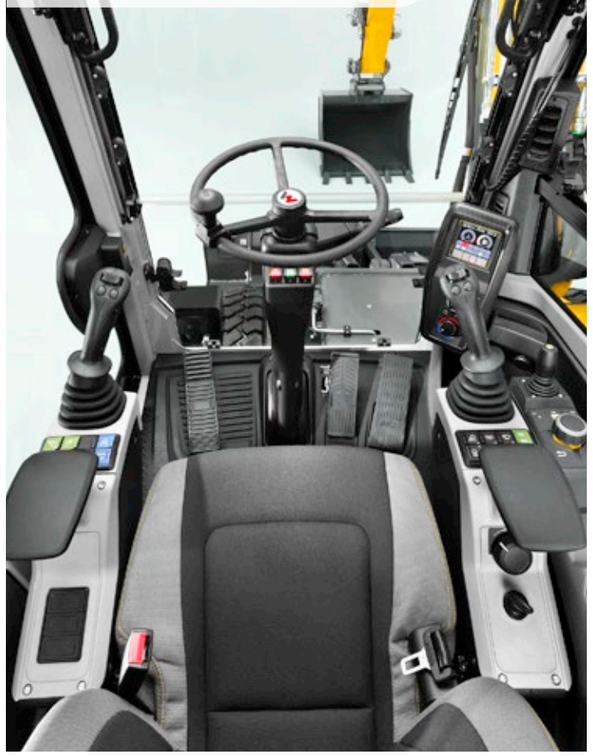

Innovador sistema de parabrisas.

El parabrisas dividido permite una ventilación óptima de la cabina en cualquier condición meteorológica. Además, facilita la comunicación con el conductor. Retirar el parabrisas y almacenarlo es solo un recuerdo del pasado.

Parabrisas cerrados: los dos cristales quedan sellados contra el agua y el viento.

El parabrisas superior se puede deslizar por debajo del techo de la cabina. El parabrisas inferior sirve de protección contra salpicaduras.

El cristal inferior se desliza por detrás del superior: ideal para entenderse entre compañeros.

En caso necesario, se deslizan los dos cristales por debajo del techo de la cabina, donde quedan bien guardados.

Circuito de marcha cerrado: la velocidad se puede controlar fácilmente y de manera progresiva con el pedal, sin cambio de marchas y sin desplazamiento accidental en pendientes

3 tipos de dirección: eje delantero, dirección a las cuatro ruedas o dirección tipo «cangrejo» para una transferencia óptima en cualquier situación de la obra

Control cómodo y sin cansancio gracias al sistema hidráulico Load Sensing con LUDV (control de flujo independiente de la carga); los movimientos del joystick son siempre los mismos para el operador

Productividad sobre ruedas: excavadora sobre ruedas EW100.

	EW100
Peso de embarque (kg)	**9.241 – 10.461**
Profundidad de excavación con brazo de cuchara corto o largo (mm)	**3.950 – 4.250**
Potencia del motor (kW)	**55,4**

Suministros Industriales
Martínez, S.L.
VENTA Y ALQUILER DE
Maquinaria para Construcción y Agricultura
El Trenito, 251 * Telf. 950 60 66 66 * Fax. 950 60 64 65 * 04710 SANTA MARIA DEL AGUILA (A
Avda. Monserrat, 140 (Nave Ind) * Telf. 950 23 47 66 * Fax. 950 23 68 02 * 04006 ALMERIA
Pol Ind El Real de Antas, nave F-85 Telf. 950 39 12 19 * Fax. 950 39 16 54 * 04628 ANTAS(Almeria)

Suministros Industriales Martínez, S.L.
VENTA Y ALQUILER DE:
Maquinaria para Construcción y Agricultura
El Treinta, 251 * Telf. 950 60 66 66 * Fax. 950 60 64 65 * 04710 SANTA MARIA DEL AGUILA (A
Avda. Montserrat, 146 (Nave Ind) * Telf. 950 22 57 66 * Fax. 950 22 68 02 * 04006 ALMERIA
Pol.Ind.El Real de Antas, nave F-8*Telf. 950 39 12 19*Fax. 950 39 16 54*04628 ANTAS(Almeria)

Resistencia térmica muy buena: 100% de potencia a hasta 45°C de temperatura ambiente

Pluma articulada de serie, aumenta la profundidad de excavación

Dos modos de funcionamiento a elección: plena potencia (POWER) o ahorro de combustible (ECO)

Cabina ergonómica con ajuste individual del asiento, la posición de la palanca de mando y el apoyabrazos

Control limitador de velocidad, ideal para trabajos municipales (siega, fresado y desbroce)

Ventilación y comunicación óptimas, gracias al sistema de parabrisas flexible

Concepto de manejo intuitivo: manejo sencillo mediante joystick, display, Jog Dial y teclado

Ubicación óptima del bloque de mandos: las mangueras hidráulicas son más cortas y sufren menor desgaste, por lo que la eficiencia aumenta considerablemente

Sistema hidráulico con detección de carga y LUDV (distribución de caudal independiente de la carga) para un manejo preciso y sin fatiga con cualquier tipo de carga

Numerosos campos de aplicación con hasta cinco circuitos de control adicionales ex fábrica

Radiador de aluminio robusto y fácil de limpiar

Iluminación de toda la zona de trabajo (de manera opcional con luces LED)

Gran radio de trabajo por sus propios medios, estándar de hasta 20 km/h (opcional hasta 30 km/h)

Guardabarros (opcional) para una limpieza con menos esfuerzo

Diferentes versiones de apoyos: pala niveladora o estabilizadores, traseros, delanteros o a ambos lados

6 grandes puntos de amarre para un transporte rápido y seguro

EW100

Suministros Industriales
Martínez, S.L.
VENTA Y ALQUILER DE
Maquinaria para Construcción y Agricultura
El Tovico, 201 • Telf. 928 40 46 46 • Fax 928 40 46 45 • OFICINA SANTA MARIA DEL AGUILA 24
Avda. Numancia, 146 (Nave 1ª) • Telf. 950 22 27 66 • Fax 950 22 45 82 • 04004 ALMERÍA
Polígono El Real de Arcas, nave F-8 • Telf. 968 89 11 19 • Fax 968 89 10 34 • 30833 ALGUAZAS (Murcia)

Más que una excavadora.

El innovador sistema hidráulico con control de flujo independiente de la carga y hasta 5 circuitos de control adicionales ex fábrica hacen del modelo EW100 un verdadero puedelotodo. Estaremos encantados de proporcionarle también los implementos adecuados.

De 0 km/h a 30 km/h con tan solo un pedal para trasladar rápidamente la máquina de un lugar a otro sin costes de transporte.

Cabina amplia y abatible.

Acceso óptimo a todos los puntos de mantenimiento más importantes: La cabina se puede abatir en aprox. 60° hacia un lado y las tapas del chasis se pueden desmontar en tan solo unos pocos pasos. De esta manera, los trabajos de reparación pueden completarse rápidamente.

Gracias a la pluma articulada, se consigue una elevada fuerza de excavación y una mayor profundidad de excavación, lo que supone un gran rendimiento de excavación y ciclos de trabajo más cortos.

Motor de potencia constante.

Gracias al motor de potencia constante, el rendimiento de excavación de zanjas del modelo EW100 permanece constante independientemente del número de revoluciones del motor. En consecuencia:

- Plena potencia incluso a un bajo número de revoluciones
- En consecuencia, menor consumo de combustible
- Sin necesidad de SCR (reducción catalítica selectiva), con lo que se reducen los costes de mantenimiento

Tres tipos de dirección.

La excavadora EW100 le ofrece tres tipos de dirección para los más variados requisitos de la obra y para desplazamientos por carretera. La modalidad de dirección se cambia fácilmente mediante un interruptor basculante.

Dirección por eje delantero para una conducción por carretera más rápida.

Dirección a las cuatro ruedas para reducir al máximo el radio de giro.

Conducción tipo "cangrejo" para conducción en paralelo, por ejemplo cerca de edificios.

Opciones de configuración

Suministros Industriales Martínez, S.L.
VENTA Y ALQUILER DE:
Maquinaria para Construcción y Agricultura
El Treinta, 251 * Telf: 950 60 66 66 * Fax: 950 60 64 63 * 04710 SANTA MARIA DEL AGUILA (A
Avda. Montserrat, 146 (Nave Ind) * Telf: 950 22 57 66 * Fax: 950 22 68 02 * 04006 ALMERÍA
Pol.Ind.El Real de Antas, nave F-8*Telf: 950 39 12 19*Fax: 950 39 16 51*04638 ANTAS(Almería)

EXCAVADORAS COMPACTAS Y EXCAVADORAS SOBRE RUEDAS

	ET65	EZ80	ET90	ET145	EW65	EW100
CABINA						
Cabina de 1 puerta (ventana deslizante)	●	●	●	●	●	●
Rejilla protectora FOPS nivel 1	●	●	●	○	●	○
Rejilla protectora FOPS nivel 2*	○	○	○	○	○	○
Espejo exterior (retrovisor)	●	●	●	●	●	●
Radio con dispositivo de manos libres por Bluetooth	○	○	○	●	○	○
Preinstalación de radio	●	●	●	–	●	●
Climatizador automático	○	○	●	●	○	○
Asiento del conductor con suspensión neum.	○	○	○	○	○	○
HIDRÁULICA						
Dispositivo de advertencia de sobrecarga Advanced	○	○	○	●	●	●
Dispositivo de advertencia de sobrecarga Basic	●	●	●	–	–	–
Control proporcional para hidráulica auxiliar / AUX I	●	●	●	●	●	●
3. circuito de control / AUX II	○	○	○	●	○	○
Panolin HLP Synt46 (Bio)	○	○	○	○	○	○
Acoplamiento con sellado plano	○	○	○	○	○	○
Válvula controladora de flujo para hidráulica auxiliar / AUX I	○	○	○	●	○	○
Válvula controladora de flujo del 3. circuito de control / AUX II	○	○	○	●	○	○
Preparación Powertilt / AUX III	○	○	○	○	○	○
Circuito de control cuchara de mordazas / AUX V	○	○	○	○	○	○
Preparación Easy Lock / AUX IV	○	○	○	○	○	○
PINTURA						
Pintura especial 1 RAL	○	○	○	○	○	○
Pintura especial 1 no RAL	○	○	○	○	○	○
Pintura especial de cabina / canopy RAL	○	○	○	○	○	○
SEGURIDAD						
Security 24 C (2.000 h)	○	○	○	○	○	○
Security 36 C (3.000 h)	○	○	○	○	○	○
Security 48 C (4.000 h)	○	○	○	○	○	○
Security 60 C (5.000 h)	○	○	○	○	○	○

● Standard ○ Opcional – no apto * solo con la rejilla protectora adicional

EQUIPCARE

EquipCare

Con nuestra solución telemática EquipCare, le dará voz a sus máquinas. Las máquinas equipadas con el módulo del sistema telemático, informan de forma activa, por ejemplo, para indicar el próximo mantenimiento o posibles averías. Nuestro EquipCare Dual ID también está disponible opcionalmente para estas máquinas. Se trata de un control de acceso electrónico. Por lo tanto, puede determinar con exactitud quién puede manejar sus máquinas y así aumentar la seguridad en su obra.

EXCAVADORAS COMPACTAS Y EXCAVADORAS SOBRE RUEDAS

	ET65	EZ80	ET90	ET145	EW65	EW100
OTROS						
30 km/h	–	–	–	–	○	○
Dirección a las cuatro ruedas	–	–	–	–	–	○
Guardabarros	–	–	–	–	–	○
Cámara de marcha de retroceso	○	○	○	●	●	●
EquipCare 36 meses (con App & Manager)	○	○	○	○	○	○
Control limitador de velocidad	–	–	–	–	○	○
Baliza giratoria LED	○	○	○	○	○	○
Luz de trabajo delantera y trasera	○	○	○	●	○	○
Luz de trabajo en brazo de elevación	●	●	●	●	●	●
Iluminación LED	○	○	○	–	○	–
Contrapeso	○	○	○	–	–	–
Bomba de repostaje diésel	○	○	○	●	○	●
Automático del número de revoluciones	●	●	●	●	●	●
Alarma de marcha	○	○	○	–	○	○
Brazo de cuchara largo	○	○	○	○	○	○
Pala niveladora delantera o trasera	–	–	–	–	○	○
Apoyos estabilizadores delanteros o traseros	–	–	–	–	○	○
Pluma articulada	○	–	○	–	○	●
Monitor de rotura de manguera cilindro de cuchara	–	–	–	–	–	○
Accesorios para StVO (normas de circulación Alemania)	–	–	–	–	○	○
Ajuste lógico de dirección	–	–	–	–	–	○
Dispositivo antirrobo KAT	○	○	○	○	○	○
Caja de herramientas	–	–	–	–	–	○
Conmutación ISO-SAE	○	○	○	○	○	○
Orugas de goma*	●	●	●	○	–	–
Oruga híbrida*	○	○	○	○	–	–
Orugas de acero*	○	○	○	●	–	–
Neumáticos gemelos	–	–	–	–	○	●
Neumáticos balón	–	–	–	–	●	○
HERRAMIENTAS INSTALADAS						
Easy Lock	○	○	○	–	○	○
Easy Lock + Powertilt	○	○	○	–	○	○
Easy Lock + Powertilt + gancho de carga	○	○	○	–	○	○
Sistema de acople rápido mecánico	○	○	○	○	○	○
OilQuick + gancho de carga	–	–	–	○	–	–
OilQuick + Powertilt + gancho de carga	–	–	–	○	–	–
Sistema hid. de acople rápido Lehnhoff + gancho de carga	○	○	–	○	○	○
Sistema de enganche rápido Lehnhoff + Powertilt + gancho de carga	○	○	–	○	○	○

* Según el modelo hay distintas anchuras disponibles

Suministros Industriales Martínez, S.L.
VENTA Y ALQUILER DE:
Maquinaria para Construcción y Agricultura
El Treinta, 251 * Telf: 950 60 66 66 * Fax: 950 60 64 63 * 04710 SANTA MARIA DEL AGUILA (A
Avda. Montserrat, 146 (Nave Ind) * Telf: 950 22 57 66 * Fax: 950 22 68 02 * 04006 ALMERÍA
Pol.Ind El Real de Antas, nave F-8*Telf: 950 39 12 19*Fax: 950 39 16 54*04628 ANTAS(Almería)

Dimensiones

EXCAVADORAS COMPACTAS Y EXCAVADORAS SOBRE RUEDAS

	DIMENSIONES	UNIDAD	ET65	EZ80	ET90	ET145	EW65	EW100
A	**Altura**	mm	2.478	2.562	2.562	2.790 2.825(4)	2.775	2.980
B	**Anchura del tren de rodaje retraído** (oruga/neumáticos)	mm	1.950	2.250	2.250	2.490	1.832 2.088(1)	2.450
C	**Longitud de embarque** (brazo de cuchara corto)	mm	6.128 6.100(3)	6.939	7.117 6.468(3)	7.720	6.114 6.220(3)	7.255 6.656(3)
C	**Longitud de embarque** (brazo de cuchara largo)	mm	6.135 6.210(3)	6.944	7.139 6.690(3)	7.790	6.137 6.349(3)	7.315 6.886(3)
D	**Profundidad de excavación máx.** (brazo de cuchara corto)	mm	3.757 3.879(3)	3.919	4.325 4.379(3)	5.000	3.531 3.596(3)	3.998 3.950(3)
D	**Profundidad de excavación máx.** (brazo de cuchara largo)	mm	4.003 4.184(3)	4.169	4.625 4.679(3)	5.500	3.831 3.895(3)	4.298 4.250(3)
E	**Profundidad de penetración vertical máxima** (brazo de cuchara corto)	mm	2.431 2.811(3)	1.915	3.192 3.198(3)	3.100	2.088 2.465(3)	3.350 3.450(3)
E	**Profundidad de penetración vertical máxima** (brazo de cuchara largo)	mm	2.704 3.095(3)	2.124	3.474 3.456(3)	3.600	2.361 2.737(3)	3.650 3.750(3)
F	**Altura de penetración máx.** (brazo de cuchara corto)	mm	5.759 6.539(3)	6.620	7.322 7.931(3)	8.300(5)	6.068 6.834(3)	7.295 8.090(3)
F	**Altura de penetración máx.** (brazo de cuchara largo)	mm	5.940 6.774(3)	6.782	7.529 8.196(3)	8.600(5)	6.250 7.067(3)	7.485 8.355(3)
G	**Altura de descarga máx.** (brazo de cuchara corto)	mm	3.993 4.684(3)	4.587	5.066 5.674(3)	5.700 5.659(4)	4.207 4.961(3)	5.160 5.935(3)
G	**Altura de descarga máx.** (brazo de cuchara largo)	mm	4.714 4.916(3)	4.749	5.272 5.940(3)	6.000	4.389 5.195(3)	5.350 6.205(3)
H	**Radio de excavación máx.** (brazo de cuchara corto)	mm	6.224 6.601(3)	6.955	7.331 7.596(3)	8.300	6.220 6.590(3)	7.540 7.815(3)
H	**Radio de excavación máx.** (brazo de cuchara largo)	mm	6.508 6.890(3)	7.190	7.620 7.889(3)	8.800	6.504 6.877(3)	7.825 8.105(3)
I	**Alcance máx. en el suelo** (brazo de cuchara corto)	mm	6.100 6.487(3)	6.795	7.179 7.463(3)	8.100	6.024 6.406(3)	7.320 7.605(3)
I	**Alcance máx. en el suelo** (brazo de cuchara largo)	mm	6.391 6.779(3)	7.036	7.474 7.751(3)	8.600	6.318 6.706(3)	7.615 7.905(3)
J	**Radio mín. de giro trasero**	mm	1.363	1.228	1.583	2.015	1.459	1.575
K	**Máx. desplazamiento lateral de la pluma en centro de cuchara** (derecha/izquierda)	mm	766/ 492	705/ 683	705/ 683	850/ 640	766/ 492	1.023/ 840
L	**Máxima altura de apilamiento de pala niveladora sobre subrasante** (corta/larga)	mm	403	474	479	492/ 532(4)	395	504
M	**Máxima profundidad de excavación de pala niveladora bajo subrasante** (corta/larga)	mm	427	523	518	531/ 493(4)	301	132
N	**Longitud total del tren de rodaje**	mm	2.516	2.826	2.826	3.605	2.887	3.193
O	**Máx. ángulo de desplazamiento del sist. de brazo a la derecha**	°	63	63	63	57	63	63
P	**Máx. ángulo de desplazamiento del sist. de brazo a la izquierda**	°	67	67	67	70	67	67
Q	**Anchura orugas, neumáticos**	mm	400	450	450	500	300 457(1)	514(1) 530(2)
R	**Radio de giro pluma centro**	mm	2.453 3.159(3)	2.869	2.503 2.840(3)	2.814	2.465 2.605(3)	2.953 3.190(3)

(1) Neumáticos gemelos (2) Neumáticos balón (3) Con pluma articulada (4) Con oruga hibrida (5) Con orugas de acero

Ficha técnica

EXCAVADORAS SOBRE ORUGAS Y EXCAVADORAS SOBRE RUEDAS

INFORMACIÓN GENERAL	UNIDAD	ET65	EZ80	ET90	ET145	EW65	EW100
Peso de transporte	kg	5.806–6.682	7.588–8.877	8.348–9.625	14.917–15.701	6.472–7.720	9.241–10.461
Peso de servicio	kg	6.078–6.954	7.918–9.208	8.710–9.988	15.551–16.335	6.755–8.003	9.685–11.036
Fuerza de arranque máx.*	kN según ISO 6015	30,8	43,7	46	69	30,8	47
Máx. fuerza de desprendimiento	kN según ISO 6015	50,7	68	73,8	91	50,7	54,1
MOTOR	**UNIDAD**						
Fabricante	–	Perkins	Perkins	Perkins	Perkins	Perkins	Perkins
Modelo	–	404J-E22T	404J-E22T	904J-E28T	904J-E36TA	404J-E22T	904J-E36TA
Tipo	–	Motor turbodiésel de 4 cilindros refrigerado por agua					
Cilindrada	cm^3	2.216	2.216	2.799	3.621	2.216	3.621
Potencia del motor	según ISO kW / CV	42/57,1	42/57,1	55,4/75,3	55,4/75,3	42/57,1	55,4/75,3
Volumen del tanque de combustible	l	85	85	85	205	85	85
Norma sobre emisiones	–	Fase V			Fase V	Fase V	Fase V
HIDRÁULICA	**UNIDAD**						
Sistema hidráulico/bombas	–	Dispositivo LUDV con bomba de paso variable			Control negativo con bomba de paso variable doble y 2 bombas de engranajes	LUDV con bomba de paso variable y bomba de desplazamiento independiente	
Caudal máx.	l/min	144	160	175	2×118+20 +36	158,4+99	180
Presión de funcionamiento de la hidráulica de trabajo y de marcha	bar	240	300	300	340	240/420	290/440
Presión de trabajo mecanismo giratorio	bar	215	240	240	320	215	–
Hidráulica auxiliar, caudal máx.	l/min	107	113	113	121	107	117
TREN DE RODAJE	**UNIDAD**						
Altura libre sobre el suelo	mm	284	357	370	480	237	340
Velocidad de desplazamiento máx.	km/h	5,2	4,4	5	5	hasta 30	hasta 30
Presión sobre el suelo máquina base	kg/cm^2	0,35	0,36	0,40	0,50	–	–
EMISIONES DE RUIDO	**UNIDAD**						
Nivel de potencia acústica (L_{WA})	dBA según la normativa 2000/14/CE	97	97	99	99	97	96
Nivel de presión acústica (L_{PA})	dBA según ISO 6394	77	79	79	75	77	76

* Brazo de cuchara corto

Todos los datos hacen referencia a la máquina básica. Se reserva el derecho a realizar cualquier modificación.

Excavadoras sobre orugas

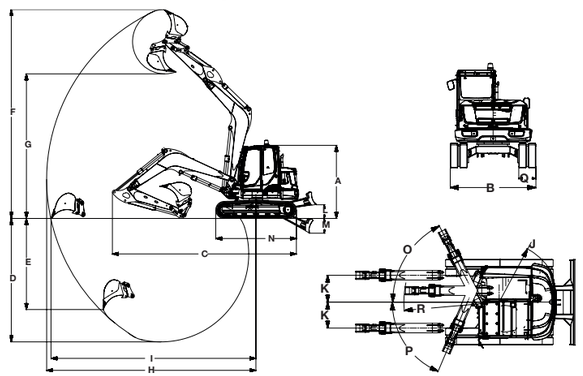

Excavadoras sobre ruedas

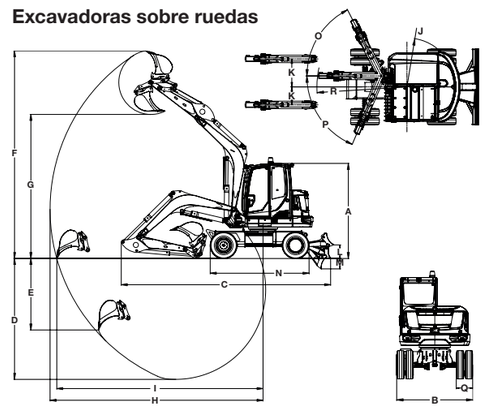

Tablas de fuerza de elevación

ET65

A	MÁX.						5,0 m						4,0 m						3,0 m						2,0 m					
B	C				D		C				D		C				D		C				D		C				D	
	Pala elevada		Pala bajada				Pala elevada		Pala bajada				Pala elevada		Pala bajada				Pala elevada		Pala bajada				Pala elevada		Pala bajada			
	de	a	de	a	de	a	de	a	de	a	de	a	de	a	de	a	de	a	de	a	de	a	de	a	de	a	de	a	de	a
4,0 m	817	1.291*	1.099	1.291*	663	1.144	840	1.011	1.095	1.095*	683	833	1.060	1.244*	1.060	1.244*	936	1.244*	–	–	–	–	–	–	–	–	–	–	–	–
3,0 m	672	1.080*	1.150	1.280*	535	902	794	1.043	1.086	1.149*	669	871	1.115	1.308*	1.115	1.308	1.002	1.252	1.580	1.580*	1.580	1.580*	1.580	1.580*	–	–	–	–	–	–
2,0 m	593	955*	1.121	1.301*	471	797	753	1.021	1.157	1.313*	639	850	1.145	1.446	1.341	1.474	923	1.208	1.621	2.090	1.621	2.090*	1.431	1.852	2.751	2.751*	2.751	2.751*	2.751	2.751*
1,0 m	562	915*	1.105	1.339*	443	758	722	993	1.238	1.401*	597	822	1.056	1.383	1.600	1.738	838	1.138	1.602	2.140	2.350	2.549*	1.241	1.723	3.447	4.183	4.277	4.597*	2.508	3.086
0 m	569	938*	1.009	1.387*	446	776	716	972	1.271	1.441*	561	804	991	1.331	1.703	1.908	776	1.090	1.515	2.028	2.539	2.856*	1.160	1.622	2.850	4.092	4.362	5.419*	2.237	3.080
– 1,0 m	619	1.048*	984	1.437*	486	864	697	952	1.131	1.360*	545	784	959	1.314	1.605	1.894	746	1.074	1.486	2.010	2.273	2.812*	1.132	1.605	3.130	4.149	3.240	5.007*	2.235	3.085
– 2,0 m	749	1.356*	911	1.456*	585	1.112	–	–	–	–	–	–	969	1.308	1.227	1.639	755	1.068	1.510	2.041	1.744	2.461*	1.155	1.633	2.363	4.125*	2.363	4.125*	2.300	3.148

EZ80

A	MÁX.						5,0 m						4,0 m						3,0 m						2,0 m					
B	C				D		C				D		C				D		C				D		C				D	
	Pala elevada		Pala bajada				Pala elevada		Pala bajada				Pala elevada		Pala bajada				Pala elevada		Pala bajada				Pala elevada		Pala bajada			
	de	a	de	a	de	a	de	a	de	a	de	a	de	a	de	a	de	a	de	a	de	a	de	a	de	a	de	a	de	a
4,0 m	905	1.173	1.949	2.094*	987	1.287	1.048	1.235	1.900	2.074*	1.143	1.368	1.588	1.806	2.043	2.043*	1.713	1.999	–	–	–	–	–	–	–	–	–	–	–	–
3,0 m	766	991	1.946	2.079*	834	1.086	1.030	1.217	1.996	2.131*	1.124	1.341	1.496	1.744	2.140	2.340*	1.648	1.950	–	–	–	–	–	–	–	–	–	–	–	–
2,0 m	729	904	2.069	2.098*	797	991	983	1.170	2.224	2.336*	1.076	1.288	1.392	1.640	2.677	2.859*	1.538	1.837	2.155	2.574	3.752	4.164*	2.441	2.934	–	–	–	–	–	–
1,0 m	668	875	2.008	2.134*	731	961	932	1.119	2.467	2.546*	1.017	1.234	1.288	1.536	3.217	3.346*	1.429	1.717	1.929	2.317	5.041	5.275*	2.196	2.656	–	–	–	–	–	–
0 m	682	899	2.054	2.176*	747	989	894	1.081	2.607	2.637*	970	1.195	1.211	1.470	3.513	3.561*	1.349	1.645	1.832	2.216	5.417	5.417*	2.094	2.545	–	–	–	–	–	–
– 1,0 m	746	993	2.094	2.206*	819	1.096	882	1.069	2.530	2.470*	949	1.183	1.178	1.448	3.415	3.462*	1.314	1.621	1.807	2.208	4.975	5.131*	2.066	2.536	3.712	4.517	8.173	9.014*	4.594	5.615
– 2,0 m	909	1.236	2.092	2.165*	1.002	1.372	–	–	–	–	–	–	1.188	1.469	2.780	2.979*	1.324	1.643	1.834	2.246	4.000	4.311*	2.095	2.577	3.791	4.598	6.240	7.144*	4.686	5.711

ET90

A	MÁX.						6,0 m						5,0 m						4,0 m						3,0 m					
B	C				D		C				D		C				D		C				D		C				D	
	Pala elevada		Pala bajada				Pala elevada		Pala bajada				Pala elevada		Pala bajada				Pala elevada		Pala bajada				Pala elevada		Pala bajada			
	de	a	de	a	de	a	de	a	de	a	de	a	de	a	de	a	de	a	de	a	de	a	de	a	de	a	de	a	de	a
4,0 m	1.026	1.568	1.624	1.847*	960	1.383	1.083	1.265	1.621	1.621*	1.013	1.173	1.511	1.857*	1.702	1.857*	1.409	1.649	1.769	2.016*	1.769	2.016*	1.769	2.016*	–	–	–	–	–	–
3,0 m	903	1.369	1.567	1.818*	845	1.207	1.069	1.251	1.633	1.715*	999	1.159	1.459	1.826*	1.823	1.964*	1.358	1.606	2.073	2.294*	2.073	2.294*	1.942	2.252	2.488	3.028*	2.488	3.028*	2.488	3.028*
2,0 m	839	1.272	1.528	1.814*	784	1.119	1.030	1.212	1.695	1.753*	962	1.124	1.383	1.759	1.995	2.145*	1.285	1.542	1.948	2.470	2.515	2.681*	1.790	2.146	3.139	3.809	3.402	3.943*	2.813	3.296*
1,0 m	816	1.241	1.493	1.821*	763	1.089	988	1.170	1.747	1.778*	922	1.089	1.309	1.693	2.145	2.309*	1.213	1.479	1.808	2.337	2.831	3.032*	1.657	2.019	2.850	3.595*	4.166	4.625*	2.546	3.027
0 m	833	1.272	1.452	1.828*	778	1.114	956	1.138	1.733	1.718*	890	1.066	1.258	1.647	2.200	2.369*	1.154	1.435	1.720	2.254	2.937	3.155*	1.572	1.941	2.657	3.477	4.209	4.636*	2.366	2.919
– 1,0 m	892	1.382	1.377	1.820*	832	1.209	946	1.128	1.574	1.574*	881	1.041	1.239	1.628	2.104	2.251*	1.126	1.417	1.680	2.227	2.736	3.057*	1.534	1.916	2.964	3.469	3.707	4.368*	2.349	2.912
– 2,0 m	1.040	1.640	1.257	1.756*	968	1.430	–	–	–	–	–	–	1.254	1.649	1.778	1.778*	1.134	1.438	1.689	2.241	2.252	2.708*	1.543	1.929	2.676	3.484*	2.955	3.757*	2.384	2.946

ET145

A	MÁX.						6,0 m						5,0 m						4,0 m						3,0 m					
B	C				D		C				D		C				D		C				D		C				D	
	Pala elevada		Pala bajada				Pala elevada		Pala bajada				Pala elevada		Pala bajada				Pala elevada		Pala bajada				Pala elevada		Pala bajada			
	de	a	de	a	de	a	de	a	de	a	de	a	de	a	de	a	de	a	de	a	de	a	de	a	de	a	de	a	de	a
6,0 m	2.368	2.878	2.879	3.271*	2.544	3.094	–	–	–	–	–	–	2.569	2.946	2.569	3.234*	2.569	3.167*	–	–	–	–	–	–	–	–	–	–	–	–
4,0 m	1.677	1.909	2.966	3.301*	1.807	2.055	2.145	2.200	2.874	3.263*	2.307	2.365	2.862	2.893	2.866	3.349*	2.866	3.113*	3.572	3.572*	3.572	3.572*	3.572	3.572*	–	–	–	–	–	–
2,0 m	1.462	1.664	3.485	3.152*	1.580	1.775	2.015	2.050	3.545	3.828*	2.175	2.213	2.605	2.671	4.142	4.543*	2.818	2.887	3.528	3.660	5.370	6.064*	3.836	3.977	–	–	–	–	–	–
0 m	1.471	1.668	3.413	3.758*	1.594	1.805	1.884	1.927	4.182	4.303*	2.043	2.087	2.408	2.448	5.234	5.400*	2.617	2.659	3.247	3.293	7.159	7.333*	3.550	3.598	4.891	5.002	10.898*	11.140*	5.416	5.534
– 2,0 m	1.772	2.093	3.752	4.094*	1.921	2.269	1.858	1.883	4.029	4.029*	2.016	2.044	2.355	2.443	4.992	5.217*	2.563	2.654	3.201	3.308	6.629	6.958*	3.502	3.614	4.927	5.096	9.238*	10.030*	5.453	5.632
– 4,0 m	3.520	3.562	4.038	4.038*	3.837	3.884	–	–	–	–	–	–	–	–	–	–	–	–	–	–	–	–	–	–	5.240	5.302	5.812*	5.812*		5.812*

EW65

A	MÁX.						5,0 m						4,0 m						3,0 m						2,0 m					
B	C				D		C				D		C				D		C				D		C				D	
	Pala elevada		Pala bajada				Pala elevada		Pala bajada				Pala elevada		Pala bajada				Pala elevada		Pala bajada				Pala elevada		Pala bajada			
	de	a	de	a	de	a	de	a	de	a	de	a	de	a	de	a	de	a	de	a	de	a	de	a	de	a	de	a	de	a
4,0 m	1.019	1.227*	1.083	1.227*	726	1.207	1.079	1.079*	1.079	1.079*	806	883	1.125	1.240*	1.125	1.240*	1.125	1.240*	–	–	–	–	–	–	–	–	–	–	–	–
3,0 m	869	1.229*	1.047	1.229*	614	1.002	1.105	1.226*	1.105	1.226*	782	1.009	1.255	1.360*	1.255	1.360*	1.132	1.252*	1.523	1.721*	1.523*	1.721*	1.523	1.721*	–	–	–	–	–	–
2,0 m	798	1.255*	1.031	1.255*	559	914	1.186	1.281*	1.186	1.281*	746	984	1.466	1.554*	1.466	1.554*	1.048	1.365*	2.010	2.078*	2.010*	2.078*	1.575	2.010*	2.823	3.234*	2.823	3.234*	2.823	3.234*
1,0 m	778	1.286	1.020	1.295*	541	893	1.259	1.362*	1.259	1.362*	704	959	1.650	1.728*	1.650	1.728*	970	1.305	2.207	2.576*	2.496*	2.576*	1.420	2.576*	4.770	4.961*	4.770	4.961*	2.779	3.004
0 m	806	1.343*	1.006	1.343*	557	935	1.230	1.361*	1.259	1.361*	674	944	1.606	1.841*	1.708	1.841*	917	1.268	2.138	2.743*	2.488*	2.743*	1.360	2.743*	4.088	5.110*	4.088	5.110*	2.608	3.553
– 1,0 m	900	1.387*	971	1.387*	621	1.074	974	1.128*	1.128	1.128*	667	839	1.586	1.731*	1.587	1.778*	899	1.262	2.126	2.550*	2.148*	2.632*	1.350	2.632*	3.040	4.600*	3.040	4.600*	2.638	3.584
– 2,0 m	869	1.375*	869	1.375*	779	1.375*	–	–	–	–	–	–	1.003	1.207*	1.003	1.374*	922	1.269	1.506	1.904*	1.506*	2.163*	1.385	2.163*	2.509	3.576*	2.509	3.576*	2.509	3.576*

EW100

A	MÁX.						6,0 m						5,0 m						4,0 m						3,0 m					
B	C				D		C				D		C				D		C				D		C				D	
	Pala elevada		Pala bajada				Pala elevada		Pala bajada				Pala elevada		Pala bajada				Pala elevada		Pala bajada				Pala elevada		Pala bajada			
	de	a	de	a	de	a	de	a	de	a	de	a	de	a	de	a	de	a	de	a	de	a	de	a	de	a	de	a	de	a
6,0 m	1.724	2.039*	1.824	2.039*	1.824	2.039*	–	–	–	–	–	–	–	–	–	–	–	–	2.014	2.014*	2.014	2.014*	2.014	2.014*	–	–	–	–	–	–
4,5 m	1.128	1.444	1.685	1.823*	1.196	1.400	–	–	–	–	–	–	1.521	1.761	1.662	1.815*	1.616	1.718	–	–	–	–	–	–	–	–	–	–	–	–
3,0 m	720	1.226	1.600	1.847*	830	1.184	930	1.279	1.729	1.835*	1.040	1.236	1.255	1.704	1.919	2.135*	1.420	1.661	1.775	2.375	2.274	2.695*	2.010	2.340	2.940	3.130*	3.130	3.130*	3.130	3.130*
1,5 m	675	1.101	1.535	1.817*	775	1.058	865	1.225	1.875	1.959*	975	1.180	1.135	1.590	2.310	2.400*	1.300	1.544	1.540	2.182	3.115	3.280*	1.770	2.140	2.520	2.900	4.450	4.715*	2.915	3.065
0 m	695	1.143	1.455	1.849*	785	1.099	820	1.189	1.840	1.951*	925	1.144	1.050	1.519	2.395	2.525*	1.215	1.470	1.425	2.064	3.135	3.438*	1.660	2.017	2.205	2.630	4.850	4.965*	2.590	2.785
– 1,0 m	760	1.264	1.355	1.853*	880	1.218	815	1.171	1.470	1.794*	920	1.125	1.035	1.508	2.145	2.359*	1.200	1.459	1.415	2.057	2.845	3.276*	1.645	2.010	2.200	2.640	3.725	4.085*	2.585	2.795

Suministros Industriales Martínez, S.L.
VENTA Y ALQUILER DE:
Maquinaria para Construcción y Agricultura
El Treinta, 251 * Telf: 950 60 66 66 * Fax: 950 60 64 63 * 04710 SANTA MARIA DEL AGUILA (A
Avda. Montserrat, 146 (Nave Ind) * Telf: 950 22 57 66 * Fax: 950 22 68 02 * 04006 ALMERIA
Pol.Ind El Real de Antas, nave F-8*Telf: 950 39 12 19*Fax: 950 39 16 54*04628 ANTAS(Almeria)

Todos los valores del cuadro se indican en kg, en posición horizontal sobre una superficie firme y sin cuchara.

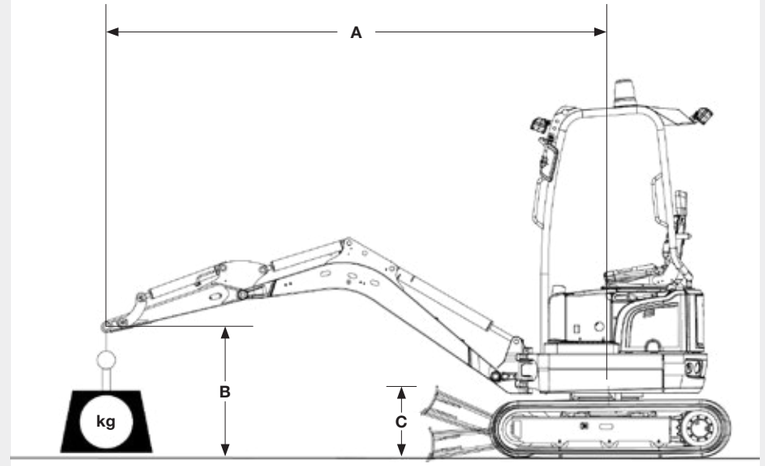

Significado de las abreviaturas de las tablas

A: Alcance desde el centro de la corona de rotación
B: Altura del gancho de carga
MÁX.: Carga admitida con brazo de cuchara extendido
C: Pala niveladora arriba o abajo, en la dirección de la marcha – excepto EW100: en sentido contrario a la dirección de marcha
D: Pala niveladora arriba, superestructura giratoria 90° con respecto a la dirección de marcha

* Fuerza de elevación limitada por hidráulica

La fuerza de elevación efectiva depende de la equipación de la máquina.
Puede consultarla en el manual de operación correspondiente.

Suministros Industriales Martínez, S.L.
VENTA Y ALQUILER DE:
Maquinaria para Construcción y Agricultura
El Treinta, 251 * Telf: 950 60 66 66 * Fax: 950 60 64 63 * 04710 SANTA MARIA DEL AGUILA (A
Avda. Montserrat, 146 (Nave Ind) * Telf: 950 22 57 66 * Fax: 950 22 68 02 * 04006 ALMERIA
Pol.Ind El Real de Antas, nave F-8*Telf: 950 39 12 19*Fax: 950 39 16 54*04628 ANTAS(Almeria)

La gama de productos de Wacker Neuson comprende más de 300 series de productos distintos con diversas versiones. Con la elección de opciones distintas, los datos de los productos pueden variar. Por tanto, no todos los productos de Wacker Neuson detallados e ilustrados aquí están disponibles u homologados en todos los países. Los productos de Wacker Neuson ilustrados son ejemplos y como tal pueden sufrir modificaciones. Si está interesado, estaremos encantados de transmitirle una oferta específica.

Solo se permite la reproducción con la autorización por escrito de Wacker Neuson.

© Wacker Neuson SE

Su día a día en el trabajo está lleno de desafíos. Tenemos las soluciones adecuadas y le ayudamos a ir un paso por delante de la competencia. Para ello, le ofrecemos todo lo que necesita: **¡Wacker Neuson – all it takes!**

Productos

Tecnología del hormigón

Compactación

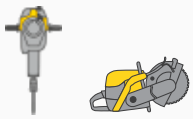
Tecnología de demolición y corte

Excavadoras

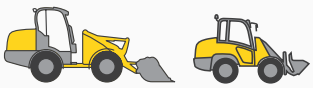
Cargadoras

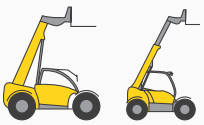
Cargadoras telescópicas

Dumpers

Generadores

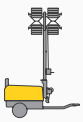
Iluminación

Bombas

Máquinas de segunda mano

www.wackerneuson.com

Servicios

Financiación
Posibilidades de financiación sencillas, transparentes y diseñadas para usted.

Reparación y mantenimiento
Mantenimiento rápido y de calidad. Reparaciones con piezas de recambio originales.

Formación
Para ampliar sus conocimientos: formación práctica en un entorno perfecto para el aprendizaje.

EquipCare
Visión general de la máquina en la aplicación o en su ordenador: EquipCare.

Alquiler
Ahorre inversiones y alquile máquinas en perfecto estado cuando lo necesite.

Especialistas en hormigón
Nuestros especialistas lo asesoran en todas las fases del proyecto.

eStore
Compre piezas de recambio originales en línea con toda comodidad para todos los grupos de productos Wacker Neuson.

Recambios

Cada minuto cuenta:
Entregamos más de 150.000 piezas de recambio originales de Wacker Neuson en su obra en el menor tiempo posible.

Suministros Industriales Martínez, S.L.
VENTA Y ALQUILER DE:
Maquinaria para Construcción y Agricultura
El Treinta, 251 * Telf: 950 60 66 66 * Fax: 950 60 64 63 * 04710 SANTA MARIA DEL AGUILA (A
Avda. Montserrat, 146 (Nave Ind) * Telf: 950 22 57 66 * Fax: 950 22 68 02 * 04006 ALMERÍA
Pol.Ind.El Real de Antas, nave F-8*Telf: 950 39 12 19*Fax: 950 39 16 54*04628 ANTAS(Almería)

WN.EMEA.10291.V05.ES
07/2021 ES

Facebook wackerneuson
Instagram @wackerneuson
Youtube Wacker Neuson
LinkedIn Wacker Neuson
Tiktok @wacker.neuson